KM138

1.		1x
2.	Ø200	2x
3.	Ø200	2x
4.	M10x16	20x
5.		10x
6.		2x
7.		1x
8.	M10x50	2x
9.		3x

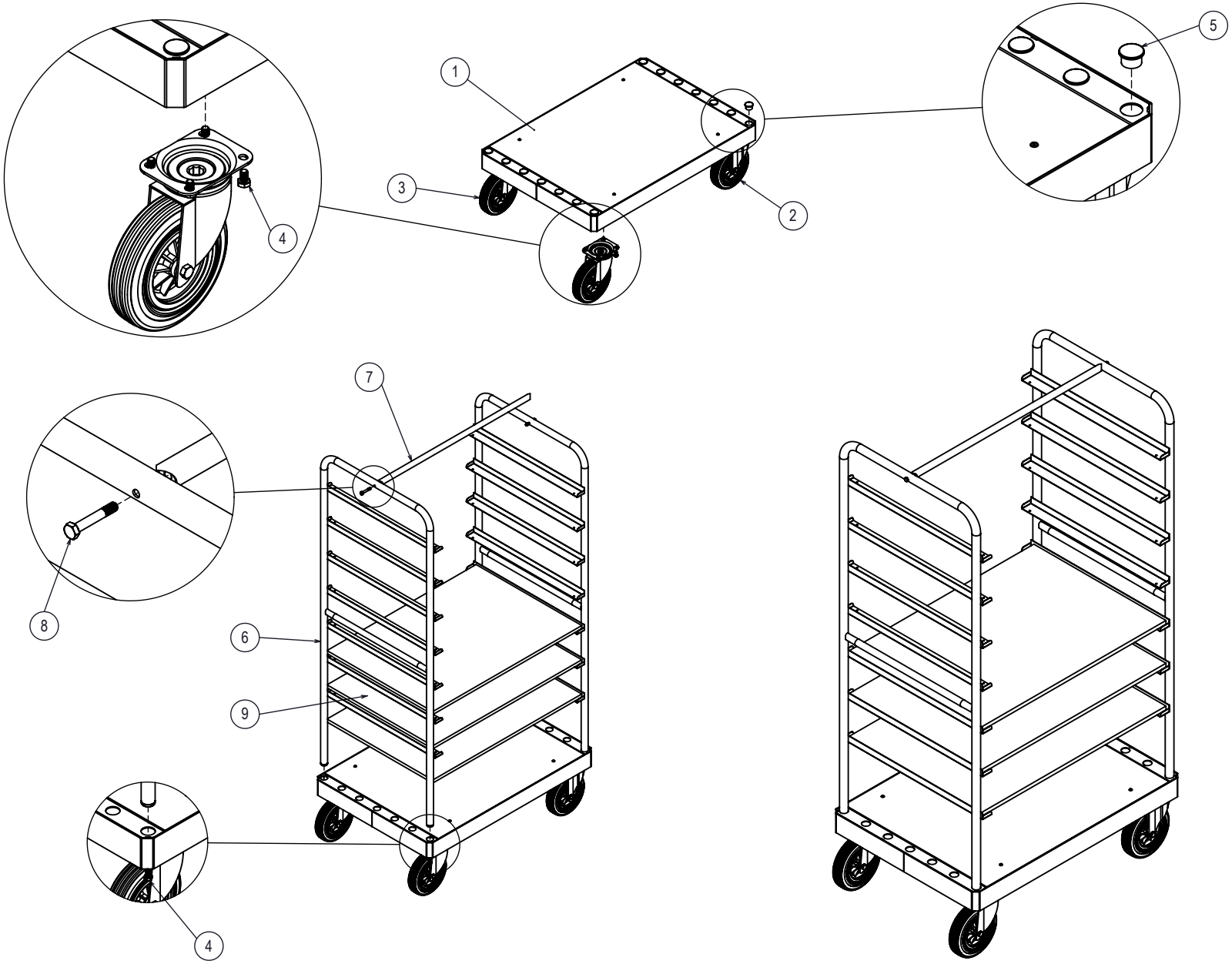

Rev.
1